Снятие и установка нижнего поперечного рычага

Необходимые специальные приспособления, контрольные и измерительные приборы, а также вспомогательные средства

- Стяжка пружин -VW 552-

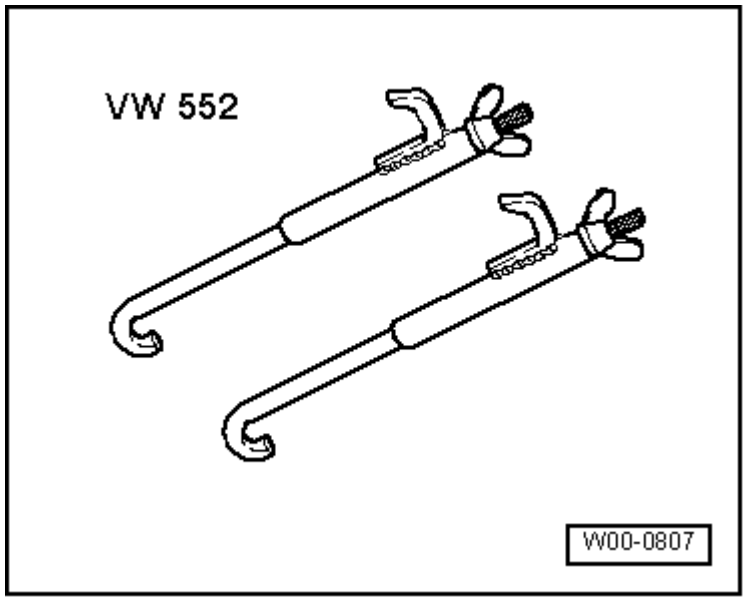

- Съемник шарового шарнира -T10187-

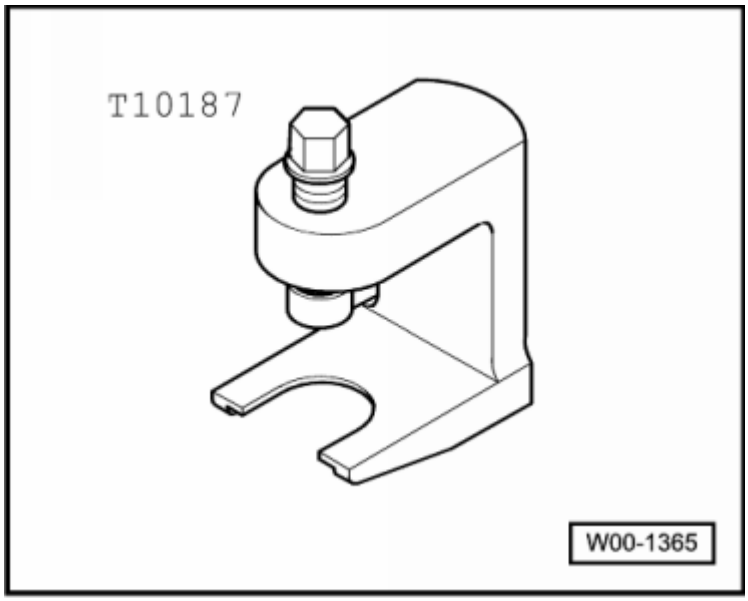

Снятие

Для автомобилей с пневматической подвеской

– Установить автомобиль на подъемник с платформой → Глава.

– Удалить воздух из системы с помощью -VAS 5051B- → Глава.

Для всех автомобилей

– Снять колесо.

– Снять подкрылок колесной арки → Группа ремонта66.

– Установить стяжку пружин -VW 552- в верхнее отверстие колесной ниши -стрелка A- и на верхний поперечный рычаг -стрелка B-.

– Слегка зажать поперечный рычаг, чтобы не повредить шаровую цапфу шарнира подвески.

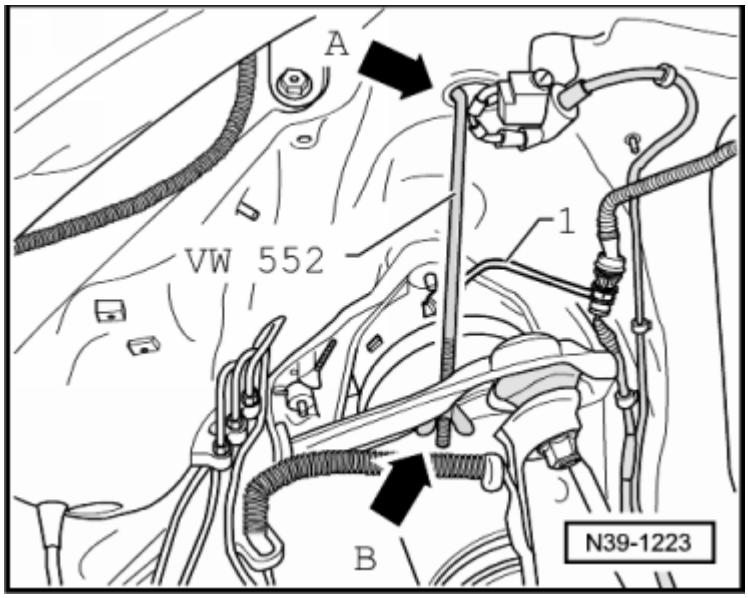

– Отсоединить амортизационную стойку -1- от нижнего поперечного рычага.

– Ослабить гайку нижнего поперечного рычага и выпрессовать шаровую цапфу с помощью съемника шарового шарнира- T10187-.

– Отвернуть гайку.

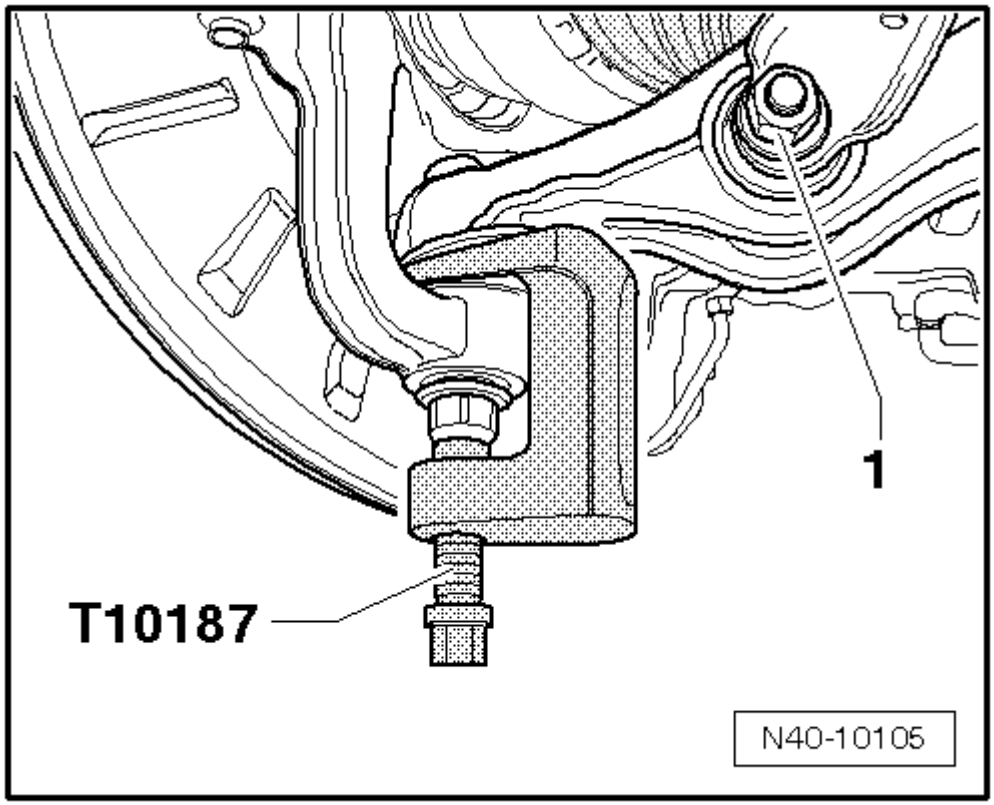

– Отсоединить болтовые соединения -1- и -2-, вынуть нижний поперечный рычаг из поворотного кулака.

Установка

Установка осуществляется в обратной последовательности, при этом необходимо учитывать следующее:

Моменты затяжки: → Глава

Инструкция

♦ *Сайлент-блоки имеют ограниченный*

рабочий диапазон скручивания. Поэтому резьбовые соединения подвески колес затягивать только на автомобиле, находящемся в незагруженном положении или в положении регулировки.

- *Подъем опоры колеса автомобиля с винтовыми пружинами в незагруженное положение → Глава.*
- *Подъем опоры колеса автомобиля с пневматической подвеской в положение регулировки → Глава.*

– Установить подкрылок колесной арки → Группа ремонта66.

– Установить и прикрутить колесо → Группа ремонта44.

– Автомобиль с пневматической подвеской поставить на колеса → Глава.

– Измерить углы установки колес → Глава.
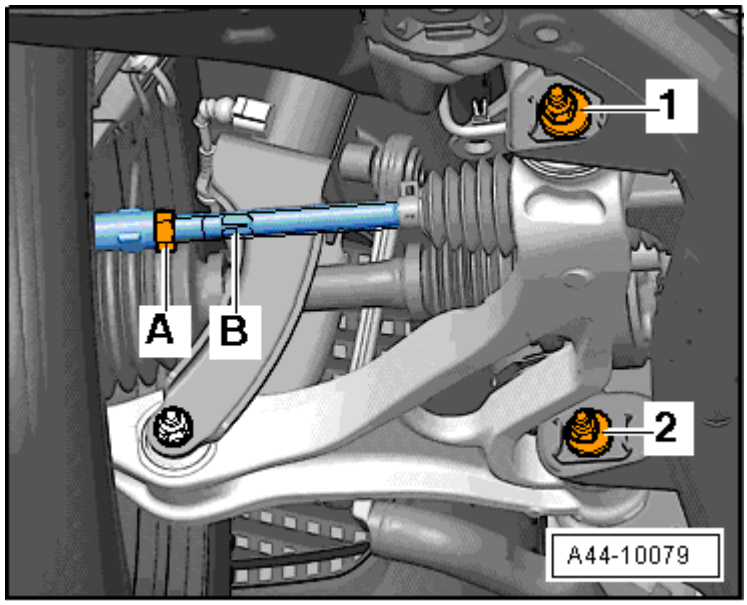
Проверку и регулировку передней/задней подвески следует проводить на стенде для РУУК, рекомендованном VW/Audi.